## Генплан (1:200)

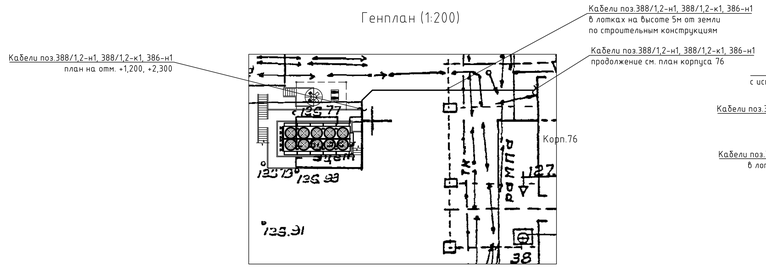


## План корпуса 76 на отм. 0,000, -1,150 (1:100)

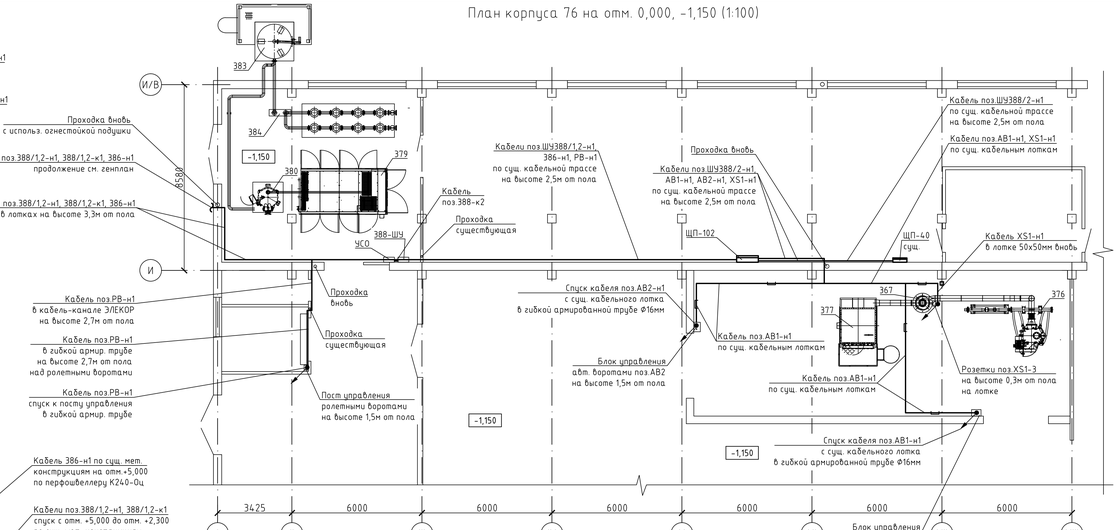


## План на отм. +1,200, +2,300 (1:50)

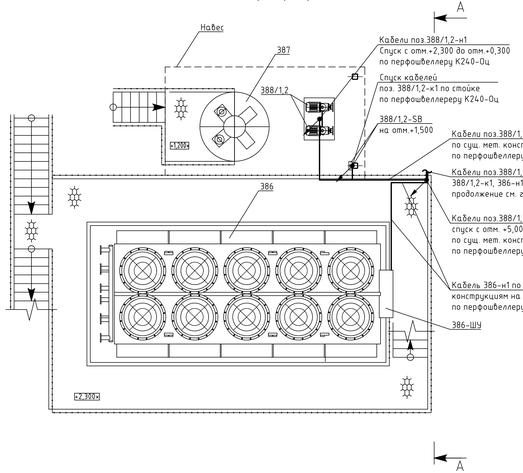


## Разрез А-А

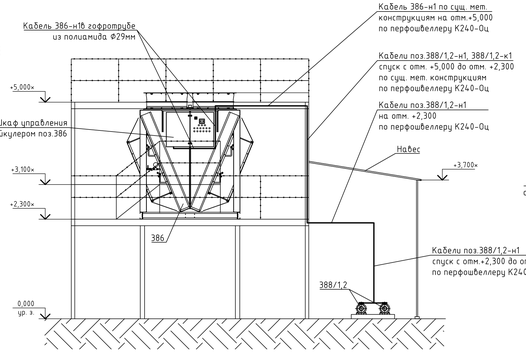


## Размещение лотков на кронштейне 200 (1:2)

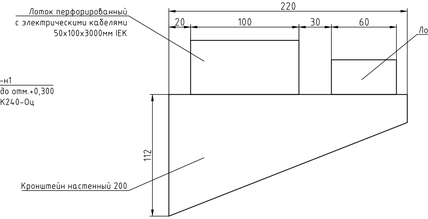


| Поз. обознач. | Наименование | Кол. | Примечание |
|---|---|---|---|
| ЩП102 | Щит питания силовой ПР8503-1119-1-УХЛ4 | 1 | Предусмотрен в проекте 1629-27-76-ЭМ2 |
| ЩП-40 | Щит питания | 1 | Существующий |
| XS1,2,3 | Розетка 1-местная для открытой установки с заземляющим контактом РСб20-3-ФСр ФОРС IP54 | 3 | IEK |
| 388/1-SB | Пост кнопочный ПКЕ 222/2 | 1 | Инженерсервис |
| 388/2-SB | Пост кнопочный ПКЕ 222/2 | 1 | Инженерсервис |
| ШУ388/1-н1 | Кабель силовой ВВГнг-LS 5х2,5 | 25м | |
| ШУ388/2-н1 | Кабель силовой ВВГнг-LS 5х2,5 | 30м | |
| 388/1-н1 | Кабель силовой ВВГнг-LS 4х2,5 | 60м | |
| 388/2-н1 | Кабель силовой ВВГнг-LS 4х2,5 | 60м | |
| 388/1-к1 | Кабель силовой ВВГнг-LS 3х1,5 | 55м | |
| 388/2-к1 | Кабель силовой ВВГнг-LS 3х1,5 | 55м | |
| 388-к2 | Кабель силовой ВВГнг-LS 4х1,5 | 2м | |
| 386-н1 | Кабель силовой ВВГнг-LS 5х16 | 55м | |
| АВ1-н1 | Кабель силовой ВВГнг-LS 3х1,5 | 30м | |
| АВ2-н1 | Кабель силовой ВВГнг-LS 3х1,5 | 25м | |
| XS1-н1 | Кабель силовой ВВГнг-LS 3х1,5 | 20м | |
| РВ-н1 | Кабель силовой ВВГнг-LS 3х1,5 | 30м | |
| 388-ШУ | Шкаф управления насосами поз.388/1,2 | 1 | |

1. Общие данные см. черт. 1629-27-76-ЭМ3.1.
2. Монтаж узлов для прокладки кабелей по перфорированным лоткам IEK см. альбом типовых решений IEK-ATDD-2015A1.
3. Прокладку кабеля поз.XS1-н1 от сущ. магистрального лотка до места размещения розеток выполнить по лотку перфорированному 50х50, устанавливаемому вновь, монтировать к элементам навеса при помощи шпилек, струбцин, держателя горизонтального VH 200. Вертикальный спуск до пола выполнить в лотках 50х50, от лотка до розетки в гофротрубе Ф17мм. Уплотнение кабелей на выходе из лотка и на вводе в розетки выполнить с помощью зажимов кабельных. Розетки поз.XS1-3 установить на лотке. друг над другом. Лоток крепить к полу с помощью стенового кронштейна.
4. Кабели от шкафа поз.388-ШУ до площадки драйкулера выполнить в лотках перфорированных 50х100 IEK:
-крепление лотков к стене на вертикальном участке от шкафа поз.388-ШУ до высоты +3,3м выполнить с помощью стеновых кронштейнов;
-на горизонтальном участке до выхода из корпуса крепление к стене выполнить с помощью кронштейнов настенных 100.
-проходку в стене выполнить с помощью соединительных фланцев 50х100, уплотнение выполнить с использованием огнестойкой подушки.
-от здания корпуса 76 до площадки драйкулера лотки проложить совместно с лотками КИП на кронштейнах настенных 200 (см. чертеж), которые крепить болтовым соединением (болт М8х40, гайка М8, шайба М8) к строительным конструкциям (см. чертеж 1629-27-76-ЭМ).
5. При горизонтальной прокладке расстояние между настенными кронштейнами не более 1,5м, при вертикальной - расстояние между настенными стойками не более 1м.
6. Выполнить заземление лотков желто-зеленым проводом ПуГВ 1х6.
Провод ПуГВ 1х6 нарезать отрезками 15 см, при помощи наконечников соединить лотки между собой проводом длиной 15 см, используя комплект соединительный КС М6х10.
7. Подключение питающего кабеля к шкафу управления драйкулером см. проект TDR.505.0100-3/3 R2.

8. Кнопки управления поз. 388-SB1,2 смонтировать как показано на чертеже. Крепить к строительной стойке на предварительно приваренный перфошвеллер К240-Оц.
9. Кабели поз.388/1-н1,к1, 386-н1 и поз.388/2-н1,к1 на участке прокладки в общем лотке разделить перегородкой, на участке прокладки по перфошвеллеру по площадке драйкулера кабели проложить в гофротрубе Ф17мм из нераспространяющего горение полиамида, для защиты от механических воздействий.
10. Перфошвеллеры для прокладки кабелей по металлоконструкциям площадки драйкулера крепить сваркой.
11. Расположение сущ. лотков в помещении тонкого помола Ф-4 см. проект 1629-27-76-ЭО2, чертежи кабельной эстакады см. проект 1629-27-76-АС лист 27.
12. Спуск кабелей поз.АВ1,2-н1 с сущ. кабельных лотков до блока управления авт. воротами, сущ. кабель от блока управления до электропривода выполнить в армированной гофротрубе Ф16мм.
13. Кабельную трассу в лотках на открытых участках по эстакаде защитить козырьком от атмосферных осадков (см.проект 1629-27-76-АС лист 28).
14. Кабель от поста управления до ролетных ворот, поставляемый в комплекте, проложить по стене в гибкой армированной трубе Ф16мм.
15. Подключение автоматических ворот, ролетных ворот см. инструкцию по эксплуатации, поставляемую в комплекте.
16. Места и высоты размещения кабельной трассы уточнить при монтаже исходя из условий удобства монтажа и последующей эксплуатации оборудования с обязательным соблюдением требований нормативной документации.
17. Электромонтажные работы производить в соответствии с ПУЭ, СП 76.13330.2016, ВСН-332-74.

| Изм. | Кол. уч. | Лист | N док. | Подп. | Дата |
|---|---|---|---|---|---|
| Разраб. | | Ожегов | | | |
| Пров. | | Вахрушева | | | |
| Нач. отд. | | Масленников | | | |
| Нач.УПР | | Орлов | | | |
| Н. контр. | | Ковальногова | | | |
| Утв. | | Шиванов | | | |

1629-27-76-ЭМ3.6

ООО "ГалоПолимер Кирово-Чепецк"

Производство тонкомолотых порошков фторопласта-4. Эл.снабжение драйкулера, насосов, вспомогательного оборудования

| Стадия | Лист | Листов |
|---|---|---|
| Р | | 1 |

План размещения оборудования и кабельных трасс

УПР ГалоПолимер Кирово-Чепецк

Формат А3Х4

Согласовано
Энергетик
Патрушев
Взам. инв.N
Подпись и дата
Инв.N подл.