Принципиальная схема управления электрокалорифером поз.10б

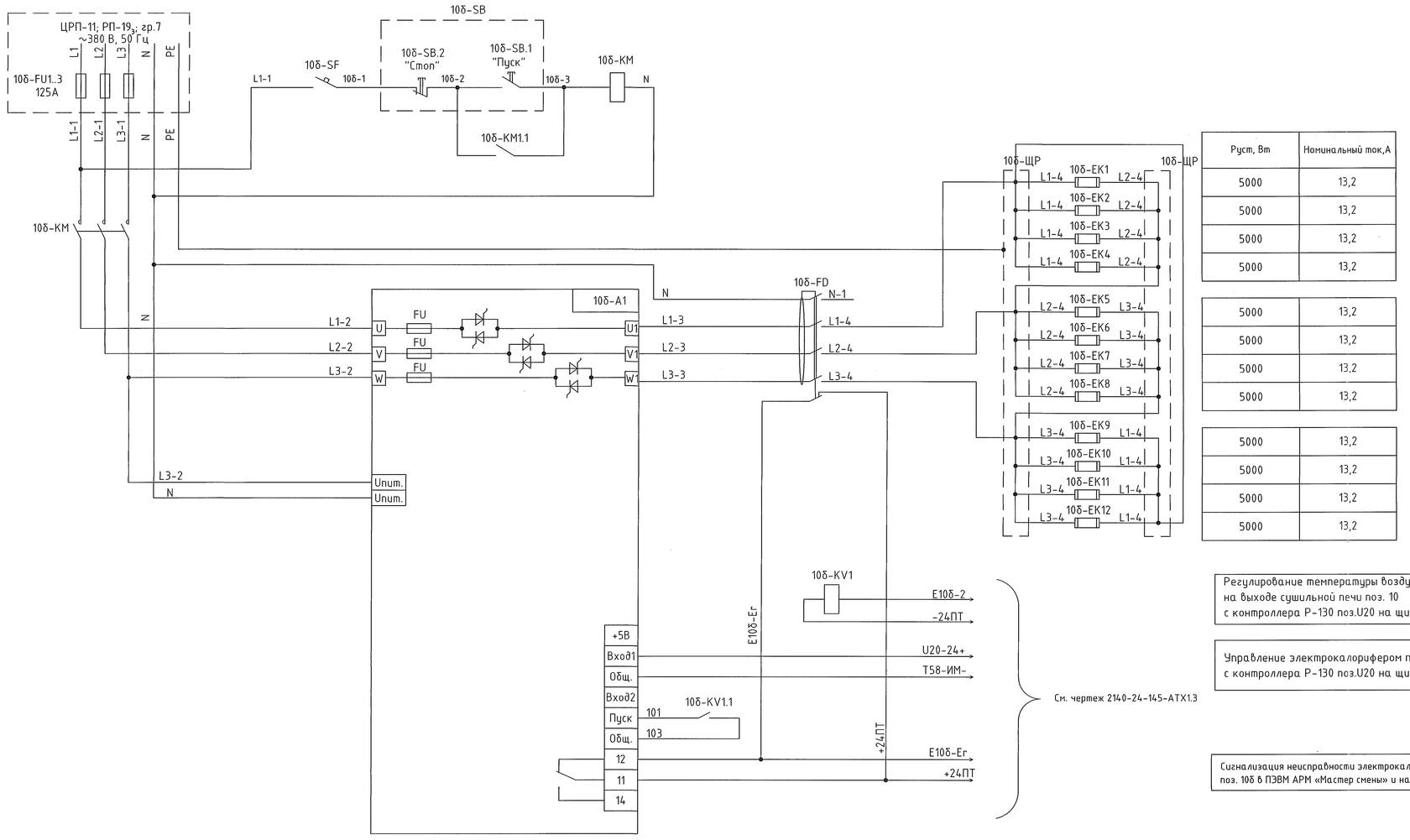

Руст, Вт	Номинальный ток,А
5000	13,2
5000	13,2
5000	13,2
5000	13,2
5000	13,2
5000	13,2
5000	13,2
5000	13,2
5000	13,2
5000	13,2
5000	13,2
5000	13,2

Поз.	Наименование	Кол	Примечание
10б-ЩР	Корпус металлич. настенный ЩМП-4.4.2-0 36 УХЛ3 IP31	1	IEK
10б-A1	Трёхфазный тиристорный регулятор ТРМ-3М-125, трехфазный, 125А	1	Меандр
10б-FU1..3	Вставка плавкая ПН2-250-125А-У3-КЭАЗ	3	КЭАЗ
10б-SF	Автоматический выключатель ВА47-29 1Р, хар-ка С, Iн=4А	1	IEK
10б-KM	Вакуумный контактор В2-250-ЗВ3-Д	1	ЧЭАЗ
10б-FD1	Выключатель дифференциальный,четырехполюсный,100А, 30мА ВД1 4Р 100А 30мА	1	IEK
	Контакт состояния аварийный КСВ47	1	IEK
10б-EK1-12	Нагревательный элемент ТЭН-400-В-13/5-Т-380Ф4.4R30	12	
10б-KV1	Универсальный релейный модуль PLC-RSP-24DC/21	1	Phoenix Contact
10б-SB	Пост управления кнопочный ПКЕ 222/2	1	Инженер-сервис

Регулирование температуры воздуха
на выходе сушильной печи поз. 10
с контроллера Р-130 поз.U20 на щите КИП №3

Управление электрокалорифером поз.10б
с контроллера Р-130 поз.U20 на щите КИП №3

Сигнализация неисправности электрокалорифера
поз. 10б в ПЭВМ АРМ «Мастер смены» и на щите КИП №3

См. чертеж 2140-24-145-АТХ1.3

1. Общие данные см. черт. 2140-24-145-ЭМ1.1.
2. Общая мощность электрокалорифера поз.10б Рном = 60кВт, номинальный ток Iном=91,1А.

Изм.	Кол. уч.	Лист	N док.	Подп.	Дата	2140-24-145-ЭМ1.2	
Разраб.		Ожегов			19.11.20	ООО "ГалоПолимер Кирово-Чепецк"	
Пров.		Вахрушева			19.11.20	Модернизация сушильной печи поз. 10	Стадия: Р; Лист: 1; Листов:
Нач. отд.		Масленников			19.11.20		
Нач.УПР		Орлов			19.11.20	Схема электрическая принципиальная управления электрокалорифером поз.10б	УПР 5 ГалоПолимер Кирово-Чепецк
Н. контр.		Кабельногова			19.11.20		248384
Утв.		Шибанов			19.11.20		

Формат А3Х3

Согласовано: Энергетик Чадаев 19.11.20; Начальник ЭТЛ Колосов 19.11.20

Инв.№ подл. 248384 | Подпись и дата 19.11.20 | Взам. инв.№